TRITON
Powered by BURG

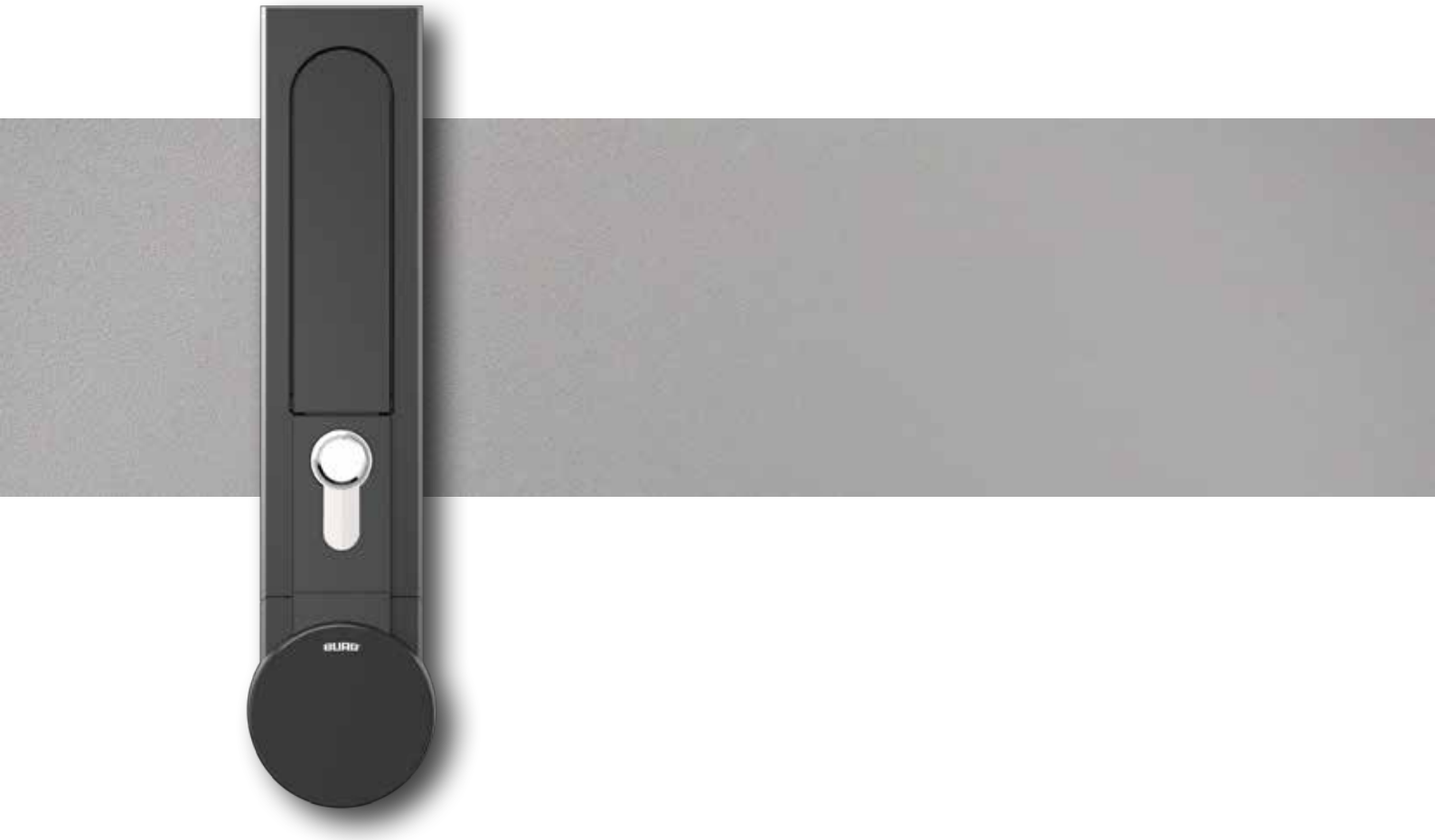

Elektronická klika Flexo.RFID

Uživatelský manuál

www.burg.de

Elekronická klika Flexo.RFID

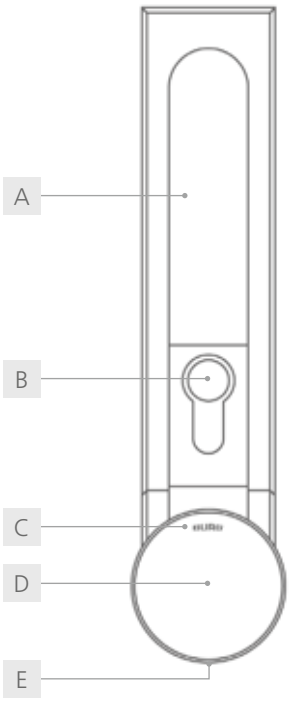

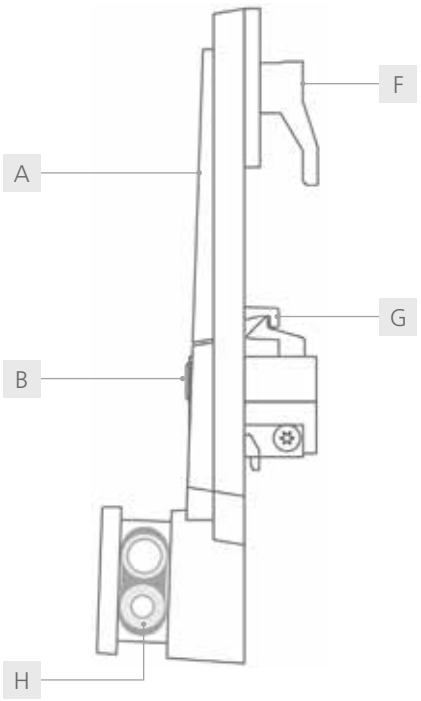

A	Výklopná rukojeť	B	Tlačítko pro uvolnění rukojeti
C	LED	D	RFID anténa
E	Odjišťovací otvor	F	Závora
G	Západka rukojeti	H	Baterie

Obsah

Obecné informace	2
Technické parametry	3
Výchozí nastavení	3
Volitelné příslušenství	3
Rozměry produktu	4
Montážní otvory	4
Popis funkcí	5
LED a zvuková signalizace	5
Záruka kompatibility s RFID médii	5
Uvedení do provozu	6
Konfigurace	6 - 7
Ovládání	8
Výměna baterií	9
Poznámka k likvidaci a bateriím	10
Informace k životnosti baterií	10
Prohlášení o shodě/certifikace	10
Záruka a záruční podmínky	10
Pokyny k čištění a údržbě	10
Kontakt	10

Obecné informace

Důležitá upozornění

- Před zahájením konfigurace dodržujte všechny důležité pokyny a přečtěte si celý uživatelský manuál.
- Před uvedením zamykacího systému do provozu si přečtěte část "Uvedení do provozu" na straně 6 a zkontrolujte stav baterií. (Viz strana 5, „Upozornění na baterie“).
- Master karty musí být bezpečně uloženy. V případě jejich ztráty již nebude možné provádět konfiguraci zámku.

Základní informace

Technické parametry

rozměry	52 x 221,6 mm
baterie [1]	VARTA [1] 1/2 AAH-R (2x) 850 mAh, CR High Power
zamykací cykly	až 30000 [2]
materiál	tělo: zinková slitina/plast
vlhkost (rel.)	10% - 80%
teplotní rozsah	provozní teplota: 0°C bis 55°C skladovací teplota: -20°C bis 70°C
stupeň znečištění	2
třída IP	IP30
oblast použití	vnitřní prostory
montážní otvor	25 x 150 mm
maximální síla dveří	1,2 - 2 mm
upevnění kliky	M4 x 12 (2x)
typ závory	specifická, zinková slitina
smysl zavírání	levý (90°), dveřní pant: DIN pravý pravý (90°), dveřní pant: DIN levý
provozní režim	multi-user privátní (výchozí)
RFID frekvence	MIFARE® Classic (čtení / zápis), MIFARE® DESFire® EV (čtení)
počet master karet	max. 3
počet manažer. karet	max. 2
počet uživatel. karet	max. 10

Výchozí nastavení

provozní režim	privátní
zamykání	automatické

Volitelné příslušenství

- baterie (VARTA [1] 1/2 AAH-R)
- master karta/manažerská karta (autorizovaná)
- uživatelská karta
- konfigurační karta "Změna provozního režimu"
- konfigurační karta "Reset"
- set sektorových karet (sektor 0 až sektor 15)
- otevírací jehla

čelní pohled



zadní pohled



[1] Zámek je schválen pro použití bateriemi značky VARTA. Použití jiných baterií může vést k chybám ve funkci zámku (viz část „Upozornění na baterii“).

[2] Testovací hodnota při po sobě následujících zamykacích cyklech s baterií značky VARTA. V běžném provozu ovlivňují dosažitelný počet cyklů, mimo jiné způsob používání, samovybíjení závislé na teplotě, kvalita baterií a klidový odběr elektroniky. Skutečný počet cyklů se proto může lišit. Další informace viz strana 10, „Upozornění – životnost baterie“.

Rozměry výrobku [1]

Čelní pohled

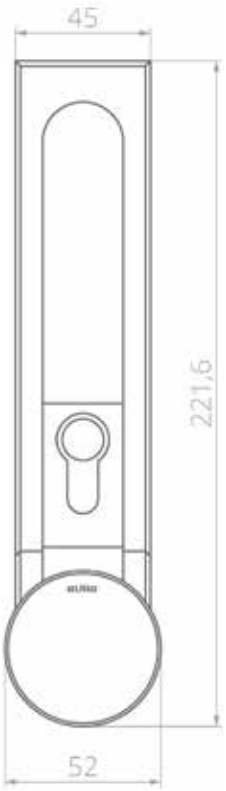

Zadní pohled

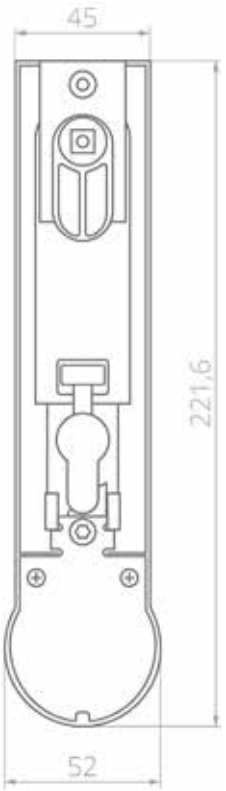

Boční pohled

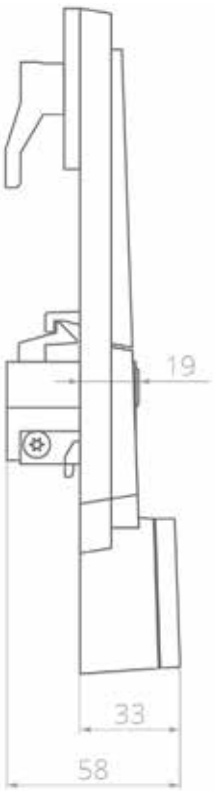

Montážní otvory [1]

Hlavní montážní otvor

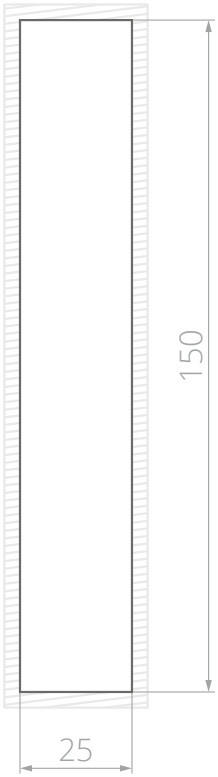

Alternativní montážní otvor

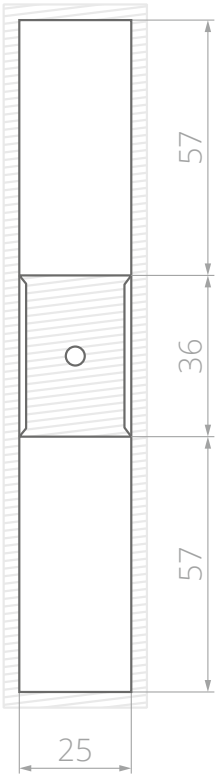

Všechny rozměry v mm.

Popis funkcí

Pro provoz s čipy/kartami MIFARE DESFire® EV je třeba deaktivovat indikaci obsazenosti (kapitola: Konfigurace, bod 4c „Deaktivace indikace obsazenosti“). !

Provozní režim: multi-user
Tento režim je vhodný pro střídání skupin uživatelů, kdy je zámek používán pouze dočasně nebo jednorázově. Karty/čipy jsou platné pro jeden proces uzamčení a při opětovném otevření se ze zámku vymažou. Zámek zůstává otevřený, dokud se novou kartou/čipem opět nezamkne.

Provozní režim: privátní
V tomto režimu je v zámku přednastavena karta/čip, pomocí které lze zámek otevřít. Tento režim je vhodný pro skupiny uživatelů, u kterých se nemají uživatelská práva často měnit. Zámek lze ovládat pouze pomocí autorizované karty/čipu. Neautorizované karty/čipy zámek odmítne.

Master karta
Master karta dokáže otevřít zámek bez ohledu na nastavený režim (nouzové otevření). V multi-user režimu je uživatelská karta ze zámku vymazána. Master karta rovněž autorizuje programování master, manažerských a uživatelských karet (v privátním režimu).

Manažerská karta
Manažerská karta dokáže odemknout zámek bez ohledu na to, jaký je nastavený provozní režim (nouzové otevření).

Konfigurační karta "Změna provozního režimu"
Pomocí této karty lze změnit provozní režim (multi-user režim / privátní režim).

Konfigurační karta "Reset"
Tato karta vymaže ze zámku všechny karty (master, manažerské a uživatelské karty).

Poznámka: Konfigurační kartu "Reset" lze použít pouze v případě, že je zámek odemčený.

Indikace obsazenosti (v provozní režimu multi-user)
Během uzamykacího procesu je na uživatelskou kartu dočasně uložena informace o tom, že karta uzamkla právě jedu skříňku. S touto kartou následně není možné zamknout další zámek, dokud není původní zámek opět odemčen. Odemčením se informace z karty opět smaže.
Poznámka: Tato funkce je možná pouze u karet MIFARE® Classic. Indikaci obsazení lze z uživatelské karty vymazat také pomocí mazacího boxu (např. po otevření master- nebo manažerskou kartou).

LED indikace uzamčení
Pokud je zámek uzamčen, bliká v krátkých intervalech červená LED dioda.

Automatické uzamčení (privátní režim)
Po odemčení se zámek po několika sekundách automaticky uzamkne. Pro zavření otočte rukojeť do zavřené polohy a zatlačte ji, dokud nezapadne.

Upozornění na stav baterií
Pokud napětí baterie klesne pod určitou úroveň (fáze 1), zazní po přiložení karty/čipu tři sestupné tóny. Zámek lze stále ovládat. Pokud napětí dále klesne (fáze 2), zámek již nelze zamknout. Pokud napětí klesne do kritického rozsahu (fáze 3), zámek již nelze ovládat.

LED a zvuková signalizace

Zelená LED (1× bliknutí) / 🔊 (vzestupný tón)
Přijetí autorizované karty/čipu.
Úspěšné odemknutí. Úspěšný krok konfigurace.

Zelená LED (blikání)
Zámek je v režimu konfigurace.

Červená LED (1× bliknutí)
Úspěšné uzamknutí.
Úspěšné přepnutí do privátního režimu.

Červená LED (blikání)
Zámek je v uzamčeném stavu.

Červená LED (3× bliknutí) / 🔊 (3 x krátký tón)
Přerušení konfigurace.

Červená LED (8× bliknutí) / 🔊 (4 × krátký tón)
Odmítnutí neautorizované karty/čipu.

🔊 3× sestupný tón při ovládání
Kapacita baterií klesá.

Záruka kompatibility s RFID médii

Při použití RFID čipů/karet, které nebyly testovány a schváleny společností BURG, není poskytována žádná záruka kompatibility.

Uvedení do provozu

- První karta, která je při uvedení do provozu nebo po vymazání karet / resetu přiložena před zámek, je uložena jako **master karta**.
- Při uvádění do provozu doporučujeme přiřadit všechny 3 master karty a uschovat je na bezpečném místě.

1 První kroky

1. Vyjměte zámek z obalu.
2. Vytáhněte izolační pásek vyčnívající z krytu baterií. Zámek se aktivuje. Vyčkejte na rozsvícení **zelené** a následně **červené** LED. Zámek je nyní připraven k použití.
3. Přiložte master kartu, kterou chcete přiřadit před čelní panel. Úspěšné přiřazení potvrdí zvukový signál a rozsvícení zelené LED.

Upozornění: Pro přiřazení dalších master karet postupujte podle kapitoly „Konfigurace“, bodu 1a „Další master karty“.

Konfigurace

Neautorizované karty/čipy zámek odmítne čtyřmi po sobě následujícími zvukovými signály a **8 ×** bliknutím **červené** LED.

1 Přidělení karet

a) Další master karty

1. Přiložte master kartu **2 ×** před čelní panel. Při prvním. přiložení se ozve vzestupný zvukový signál a rozsvítí se **zelená** LED. Zámek je nyní odemčený. Při druhém přiložení se ozve krátký zvukový signál a **zelená** LED začne blikat.
2. Přiložte další master kartu, kterou chcete přiřadit, doprostřed před čelní panel. Úspěšné přiřazení potvrdí zvukový signál.
3. V případě potřeby přiložte během blikání **zelené** LED před čelní panel další master karty, které chcete přiřadit.
4. Proces je ukončen, jakmile zelená LED přestane blikat.

*Poznámka: Lze přiřadit max. **3** master karty.*

b) Manažerské karty

1. Přiložte master kartu **4 ×** před čelní panel. Při prvním přiložení se ozve vzestupný zvukový signál a rozsvítí se **zelená** LED. Zámek je nyní odemčený. Při druhém přiložení se ozve krátký zvukový signál a **zelená** LED začne blikat.
2. Přiložte manager kartu, kterou chcete přiřadit, doprostřed před čelní panel. Úspěšné přiřazení potvrdí zvukový signál.
3. V případě potřeby přiložte během blikání zelené LED před čelní panel další manager karty, které chcete přiřadit.
4. Proces je ukončen, jakmile **zelená** LED přestane blikat.

Poznámka: Lze přiřadit max. 2 manažerské karty.

c) Uživatelské karty (privátní režim)

1. Přiložte master kartu **3 ×** před čelní panel. Při prvním přiložení se ozve vzestupný zvukový signál a rozsvítí se **zelená** LED. Zámek je nyní odemčený. Při druhém přiložení se ozve krátký zvukový signál a **zelená** LED začne blikat.
2. Přiložte uživatelskou kartu, kterou chcete přiřadit, doprostřed před čelní panel. Úspěšné přiřazení potvrdí zvukový signál.
3. V případě potřeby přiložte během blikání **zelené** LED před čelní panel další uživatelské karty, které chcete přiřadit.
4. Proces je ukončen, jakmile **zelená** LED přestane blikat.

Poznámka: Lze přiřadit max. 10 uživatelských karet.

2 Mazání karet

Tento proces odstraní všechny karty ze zámku. Karty nelze mazat jednotlivě. Nastavený provozní režim zůstává aktivní.

a) Pomocí resetovací karty

1. Přiložte master kartu **1 ×** před čelní panel. Ozve se vzestupný zvukový signál a rozsvítí se **zelená** LED. Zámek je nyní odemčený.
2. Přiložte resetovací kartu **1 ×** před čelní panel. Úspěšný proces potvrdí **2 ×** zvukový signál a **2 ×** bliknutí **zelená** LED.
3. Proces je ukončen, jakmile **zelená** LED přestane blikat.

b) Pomocí master karty

1. Přiložte master kartu **6 ×** před čelní panel. Při prvním přiložení se ozve vzestupný zvukový signál a rozsvítí se **zelená** LED. Zámek je nyní odemčený. Při druhém přiložení se ozve krátký zvukový signál a **zelená** LED začne blikat.
2. Úspěšný proces potvrdí **1 ×** zvukový signál a **1 ×** bliknutí **zelené** LED.

3 Změna provozního režimu (pomocí konfigurační karty)

Při tomto procesu budou ze zámku vymazány všechny manažerské karty a uživatelské karty.

1. Přiložte master kartu **1 ×** před čelní panel. Ozve se vzestupný zvukový signál a rozsvítí se **zelená** LED. Zámek je nyní odemčený.
2. Přiložte kartu "Změna provozního režimu" **1 ×** před čelní panel.

   Privátní režim – úspěšnou změnu režimu potvrdí **1 ×** zvukový signál a **1 ×** bliknutí **červené** LED.

   Multi-user režim – úspěšnou změnu režimu potvrdí **3 ×** zvukový signál a **3 ×** bliknutí **zelené** LED.

4 Nastavení indikace obsazenosti

a) Vymazání indikace obsazenosti z uživatelské karty

Pro tento proces je nutný **mazací box**. Po vymazání lze uživatelskou kartu znovu použít.

1. Přiložte uživatelskou kartu do středu mazacího boxu.
2. Úspěšný proces potvrdí **1 ×** zvukový signál a **1 ×** bliknutí **zelené** LED a **modré** LED 1 [1].

b) Změna sektoru indikace obsazenosti

Pro tento proces je nutná **sada sektorových karet.** Ve výchozím nastavení se informace o obsazenosti zapisuje do sektoru **15**.

1. Přiložte požadovanou sektorovou kartu (sektorová karta 1 až 15) doprostřed před čelní panel.
2. Pro každý sektor zazní jeden zvukový signál. Dlouhý zvukový signál potvrdí úspěšné nastavení.

c) Deaktivace indikace obsazenosti

Pro tento proces je nutná **sada sektorových karet.**

1. Přiložte sektorovou kartu **0** doprostřed před čelní panel. Dlouhý zvukový signál potvrdí úspěšné provedení.

[1] LED signalizace se může u starších verzí lišit.

Ovládání

Neautorizované karty/čipy zámek odmítne čtyřmi po sobě následujícími zvukovými signály a 8 × bliknutím červené LED.

1 Režim multi-user

a) Uzamčení

1. Zavřete dveře. Otočte rukojeť zpět do výchozí polohy a zatlačte ji.
2. Přiložte uživatelskou kartu doprostřed před čelní panel. Úspěšné uzamčení potvrdí 2 × vzestupný zvukový signál a červená LED.

b) Odemknutí

1. Přiložte uživatelskou kartu doprostřed před čelní panel. Úspěšné odemknutí potvrdí 2 × vzestupný zvukový signál a zelená LED.
2. Stiskněte tlačítko pro uvolnění rukojeti a vysunutou rukojeť otočte do otevřené polohy.
3. Otevřete dveře.

2 Privátní režim

a) Odemknutí

1. Přiložte uživatelskou kartu doprostřed před čelní panel. Úspěšné odemknutí potvrdí 2 × vzestupný zvukový signál a zelená LED.
2. Stiskněte tlačítko pro uvolnění rukojeti a vysunutou rukojeť otočte do otevřené polohy.
3. Otevřete dveře.

b) Uzamčení

Zámek se během několika sekund automaticky uzamkne. Červená LED krátce blikne. Pro zavření zavřete dveře, otočte rukojeť zpět do výchozí polohy a zatlačte ji, dokud nezapadne.

3 Odemknutí pomocí master / manager karty

Během tohoto procesu je ze zámku v režimu multi-user vymazána uživatelská karta použitá k uzamčení. Pokud je aktivní indikace obsazenosti, nelze tuto kartu dále používat, dokud není indikace z karty vymazána. V privátním režimu zůstanou přiřazené uživatelské karty zachovány.

1. Přiložte master kartu nebo manager kartu doprostřed před čelní panel. Úspěšné odemknutí potvrdí 1 × vzestupný zvukový signál a zelená LED.
2. Stiskněte tlačítko pro uvolnění rukojeti a vysunutou rukojeť otočte do otevřené polohy.
3. Otevřete dveře.

Výměna baterií

1 Opatrně zasuňte jehlu do otvoru pod ovládací jednotkou, dokud nedosáhnete pevného bodu (až na doraz), a lehce ji přitlačte, dokud odpor mírně nepovolí.

2 Jehlu držte v zasunuté poloze a otočte ovládacím panelem přibližně o 10° ve směru hodinových ručiček.

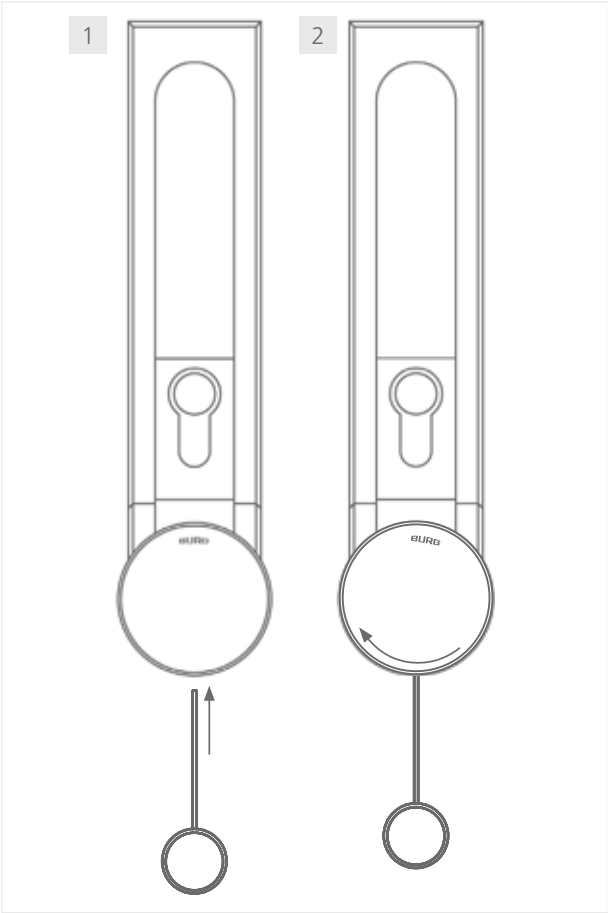

3 Vyjměte jehlu a vytáhněte ovládací panel směrem dopředu.

4 Sejměte kryt prostoru pro baterie. Vyměňte baterie podle symbolů (+/–) a kryt prostoru pro baterie znovu nasaďte.

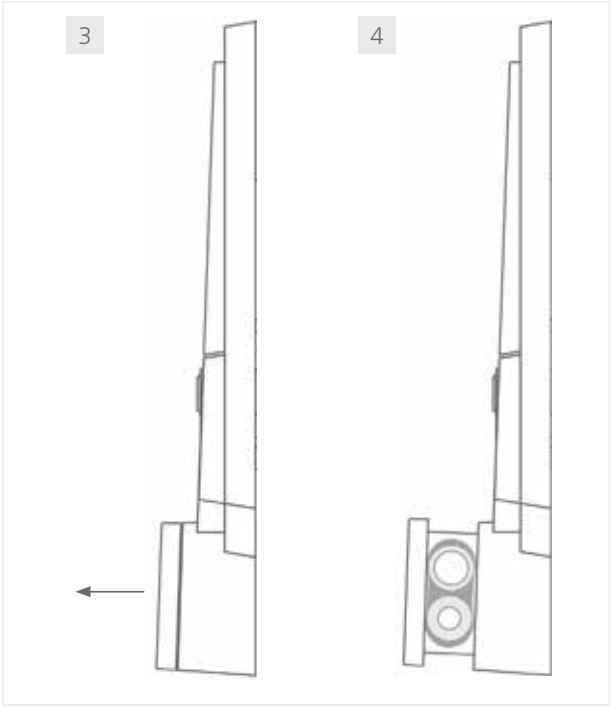

5 Zasuňte ovládací panel zpět a opatrně jím otočte proti směru hodinových ručiček, dokud nezapadne na své místo.

Poznámka k likvidaci a bateriím

Směrnice EU 2012/19/EU upravuje řádný zpětný odběr, zpracování a recyklaci použitých elektronických zařízení. Každý spotřebitel je ze zákona povinen likvidovat baterie, dobíjecí baterie nebo elektrická a elektronická zařízení ("stará zařízení"), která jsou napájena bateriemi nebo dobíjecími bateriemi, odděleně od domovního odpadu, protože obsahují škodlivé látky a cenné zdroje. Lze je odevzdat na schváleném sběrném místě nebo místě zpětného odběru, např. v místním recyklačním zařízení. Staré spotřebiče, baterie a dobíjecí baterie jsou zde přijímány zdarma a recyklovány způsobem šetrným k životnímu prostředí a zdrojům. Staré elektrospotřebiče, použité baterie nebo dobíjecí baterie nám můžete také odevzdat. Zpětnou zásilku je třeba zaslat s dostatečným poštovným na níže uvedenou adresu. Následující symbol na vysloužilých elektrozařízeních, bateriích nebo dobíjecích bateriích označuje, že nesmí být likvidovány společně s domovním odpadem:



Důležité poznámky k použití baterií

- Pro správnou funkci uzamykacího systému je nezbytné používat kvalitní značkové baterie. Uzamykací systémy BURG jsou schváleny výrobcem pro uvedené průmyslové baterie značky VARTA. Použití baterií jiných značek může vést ke snížení počtu možných uzamykacích cyklů a k omezené funkčnosti a případným provozním problémům, protože zkušenosti ukazují, že baterie jiných značek mají i při stejných specifikacích odlišné provozní vlastnosti. Společnost BURG neručí za funkčnost uzamykacího systému při použití baterií jiné značky, než je uvedeno výše.
- Pokud jsou při výměně baterií vyjmuty obě baterie současně nebo na delší dobu, dojde ke ztrátě nastavení souvisejících s integrovanými hodinami reálného času (RTC).
- Při nesprávné manipulaci s baterií, jejím zničení nebo při použití nesprávného typu baterie může dojít k výbuchu nebo uvolnění hořlavých plynů. Baterii nenabíjejte, nerozebírejte, nevystavujte ji extrémně vysokým teplotám ani ji nevhazujte do ohně. Baterie obsahující škodlivé látky jsou označeny zkratkami pro látky kadmium (Cd), rtuť (Hg) a olovo (Pb). Pokud se zámek delší dobu nepoužívá, je nutné baterie vyjmout.

Prohlášení o shodě / certifikace

CE Prohlášení o shodě

Tímto společnost BURG Lüling GmbH & Co. KG prohlašuje, že rádiové zařízení typu Flexo.RFID je v souladu se směrnicemi 2014/30/EU a 2011/65/EU. Úplné znění prohlášení o shodě EU naleznete pod následujícím odkazem:

https://www.burg.de/files/downloads/Declaration-of-Conformity/BURG_DoC_FlexoRFID_EN.pdf

Záruka a záruční podmínky

Záruka podléhá zákonným ustanovením. V případě jakýchkoli dotazů se obraťte na specializovaného prodejce nebo použijte níže uvedené kontaktní údaje. Náhradní díly naleznete u specializovaných prodejců nebo na adrese: **www.burg.shop**

Pokyny k čištění a údržbě

Před čištěním zařízení vyjměte baterie. Povrchy zařízení pečlivě očistěte vlhkým a čistým hadříkem. Není přípustné používat chemické čisticí prostředky. Nedovolte, aby se do zařízení dostal prach nebo kapaliny.

Kontakt

Tritón Pardubice, spol. s r. o.
č.p. 130, 530 02 Starý Mateřov, Česká republika
Tel.: +420 467 401 111
E-mail: sale@triton.cz
www.triton.cz

Image rights: cover page, metal structure, BURG Lüling GmbH & Co. KG